POZYCJA	FORMAT	POWIĘKSZENIA	SYMBOL	DWUM
1:2	840x1188	1,0	C	
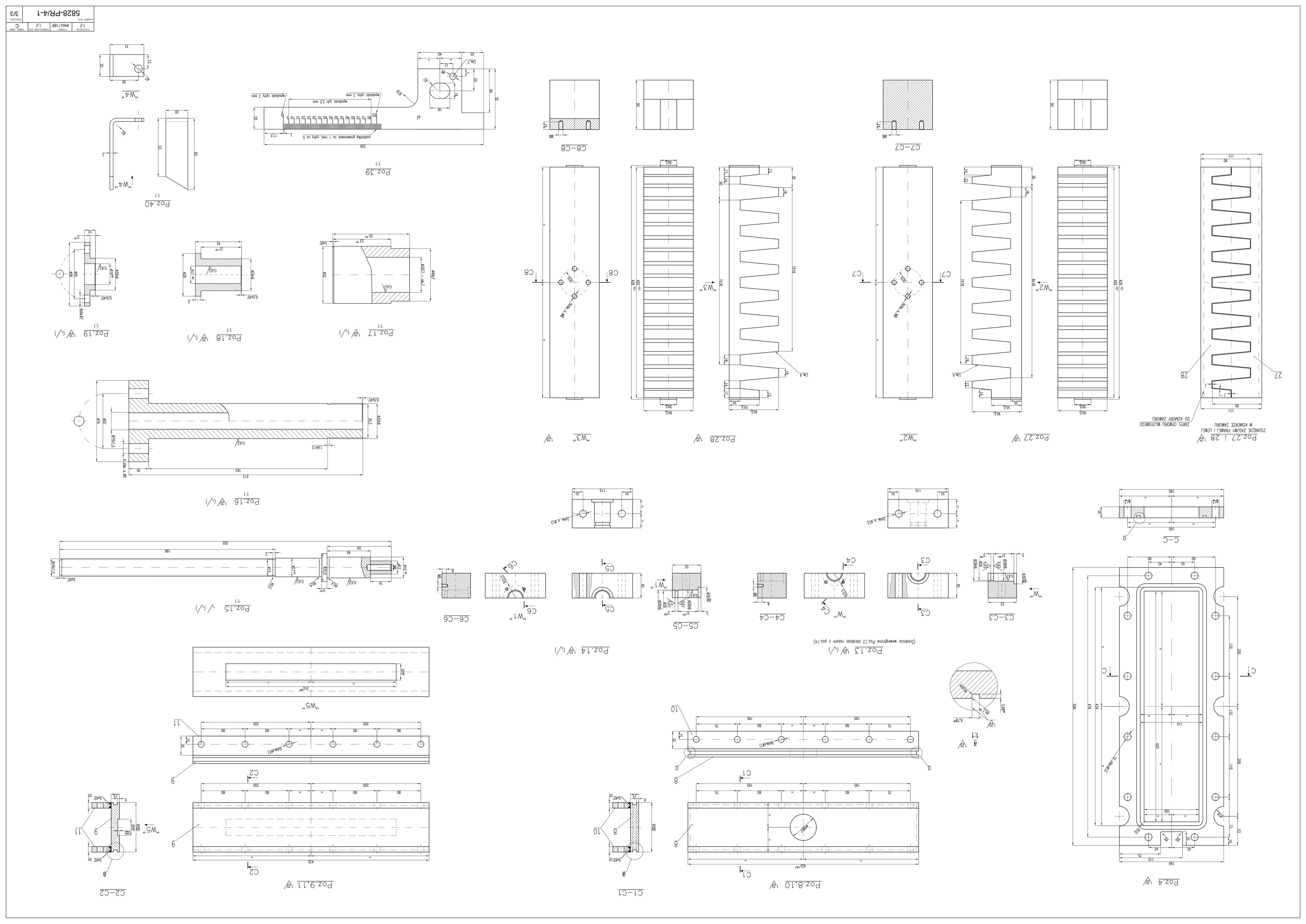
NUMER RYS. 5828-PR/4-1 ARKUSZE 3/3