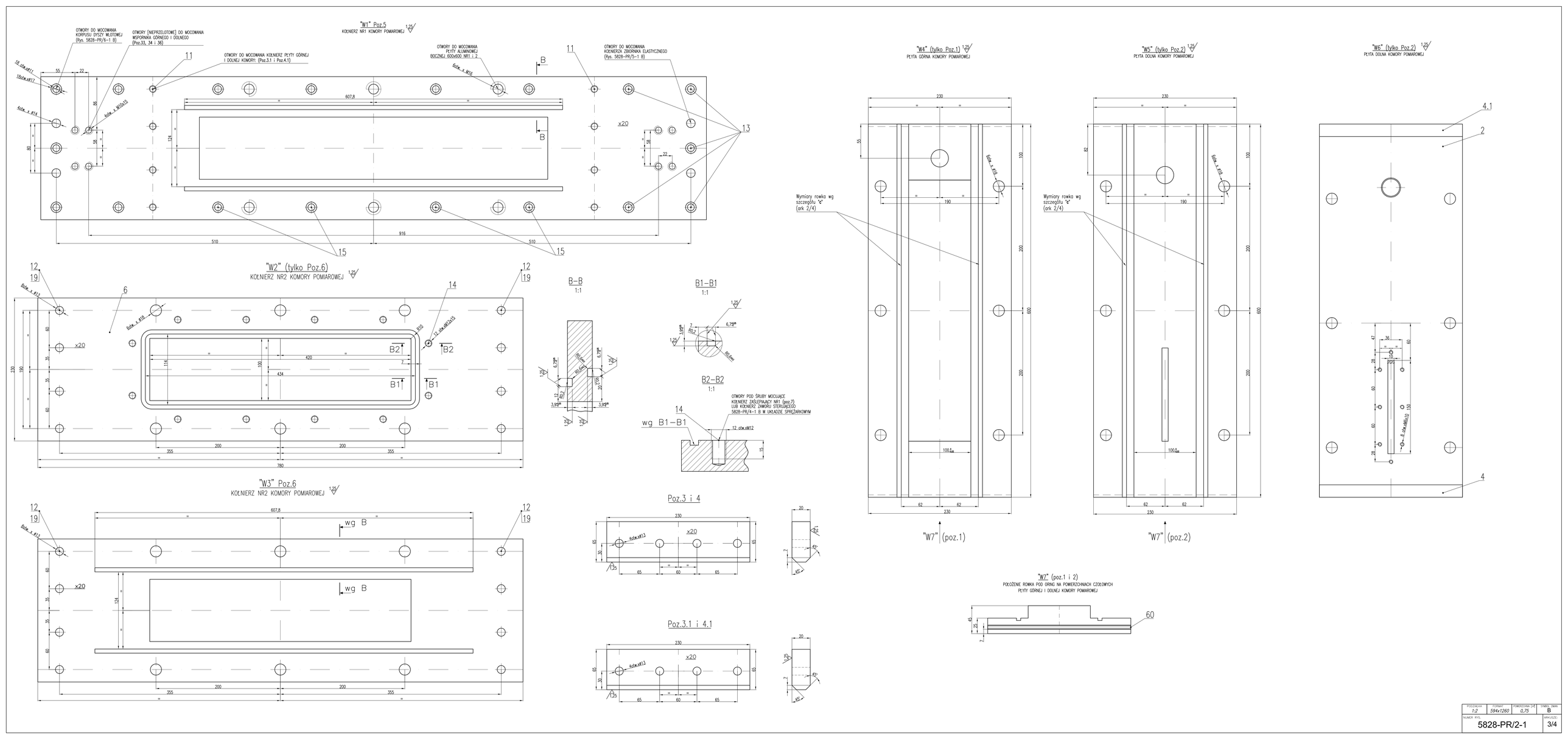

POZIAŁKA	FORMAT	POWIERZCHNIA [m²]	SYMBOL Jmm
1:2	594x1260	0,75	B

NUMER RYS.: 5828-PR/2-1

ARKUSZ: 3/4